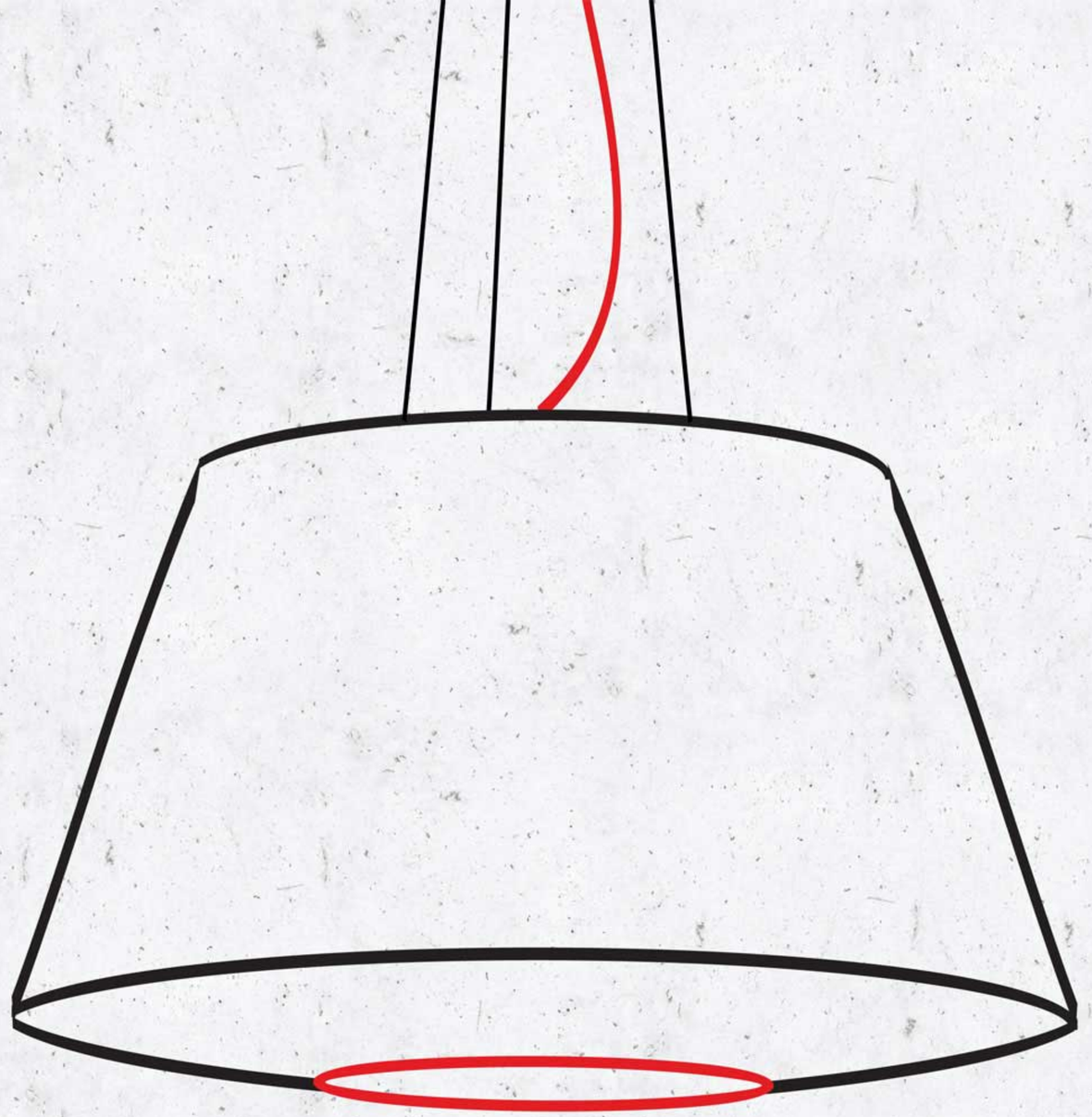

2BM DESIGN

we love light

2019

SPIS TREŚCI

BELLA **2-5**

CONO **6-8**

GENEVE **9-11**

GLOB **12-15**

LUNA LED **16-19**

OTTO **20-22**

ROLLO **23-25**

SATURNO **26-29**

SKALA **30-33**

VEGA **34-36**

BELLA

BELLA W3 60

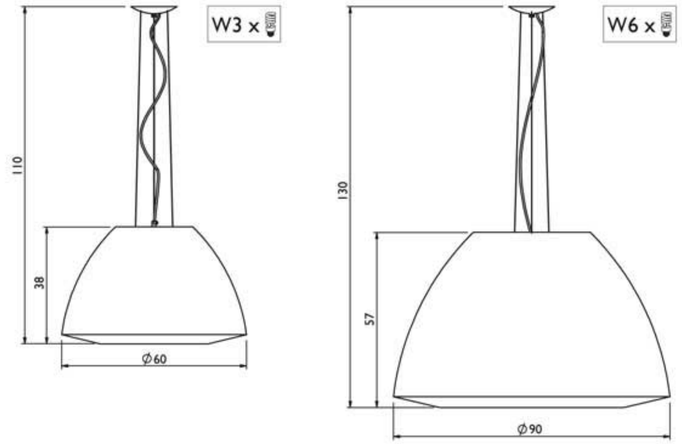

Finish / Ausführung / Wykończenie:
chrome, white lacquer, black lacquer, nickel (+) /
Chrom, Lack weiß, Lack schwarz, Nickel (+) /
chrom, lakier biały, lakier czarny, nikiel (+)

Cable colour / Kabelfarbe / Kolor kabla:
cables pattern / Musterkarte für Kabel / wzornik kabli

Shade colour / Farbe des Lampenschirms / Kolor abażura:
white, cream, red, black / weiß, creme, rot, schwarz / biały, ecru, czerwony, czarny

CE | IP 20 | E27 | 23W | LED | 230V 50Hz

CONO

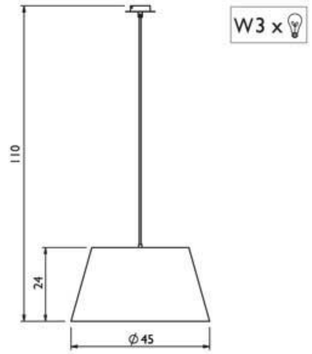

Finish / Ausführung / Wykończenie:
white lacquer, black lacquer, nickel (+), chrome (+) /
Lack weiß, Lack schwarz, Nickel (+), Chrom (+) /
lakier biały, lakier czarny, nikiel (+), chrom (+)

Cabel colour / Kabelfarbe / Kolor kabla:
cables pattern / Musterkarte für Kabel / wzornik kabli

Shade colour / Farbe des Lampenschirms / Kolor abażura:
PVC: white (6034.01), cream (finlin 772), pink (6034.15), purple (6034.27), blue (6034.10) /
PVC: weiß (6034.01), creme (finlin772), rosa (6034.15), lila (6034.27), blau (6034.10) /
PCV: biały (6034.01), ecru (finlin 772), różowy (6034.15), fioletowy (6034.27), niebieski (6034.10)

CE | IP 20 | E27 | 60W | 23W | LED | 230V 50Hz

GENEVE

GENEVE W3 50

GENEVE W3 50

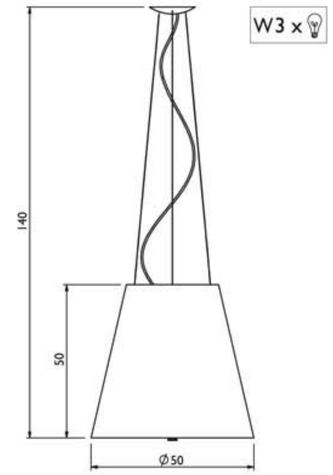

Finish / Ausführung / Wykończenie:
chrome, white lacquer, black lacquer, nickel /
Chrom, Lack weiß, Lack schwarz, Nickel /
chrom, lakier biały, lakier czarny, nikiel

Cabel colour / Kabelfarbe / Kolor kabla:
cables pattern / Musterkarte für Kabel / wzornik kabli

Shade colour / Farbe des Lampenschirms / Kolor abażura:
fabrics pattern / Musterkatalog für Lampenschirmstoffe / wzornik tkanin

CE | IP 20 | E27 | 60W | 23W | LED | 230V 50Hz

GLOB

MAIN
300.
2000
WWW
CLOUD
30%
15%
7%
48%
iDeA 45% is SALE!
25% time
TEAM
internet
recycling
MARKETING
SUCCESS
money recycling
ANALYSIS
MARKETING

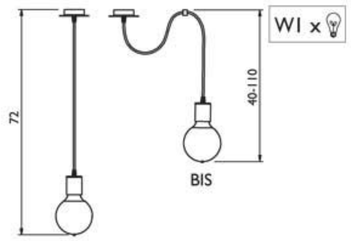

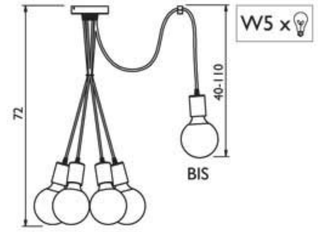

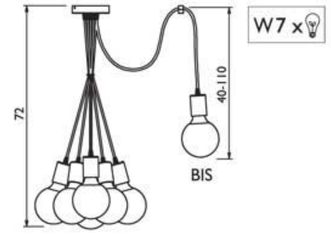

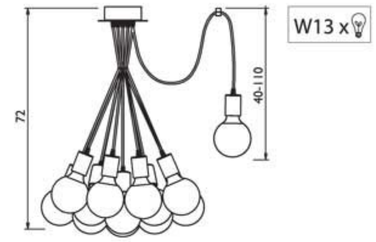

Finish / Ausführung / Wykończenie:
chrome, white lacquer, black lacquer /
Chrom, Lack weiß, Lack schwarz /
chrom, lakier biały, lakier czarny

Cable colour / Kabelfarbe / Kolor kabla:
cables pattern / Musterkarte für Kabel / wzornik kabli

CE | IP 20 | E27 | 60W | 23W | LED | 230V 50Hz

LUNA LED

LUNA 140x140

LUNA 130x105

LUNA 105x105

LUNA 140x140

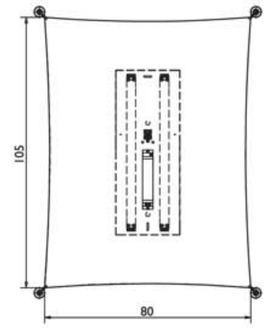

P2 x

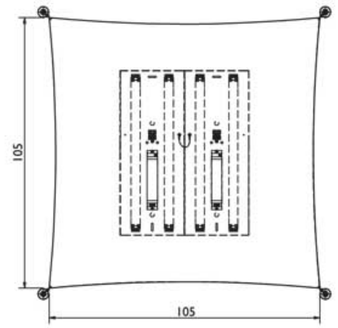

P4 x

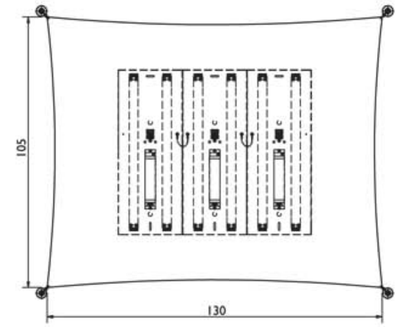

P6 x

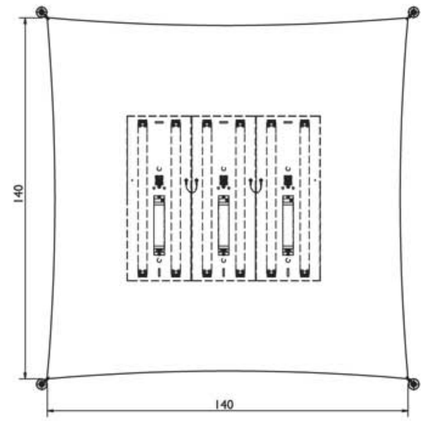

P6 x

Finish / Ausführung / Wykończenie:
chrome, white lacquer /
Chrom, Lack weiß /
chrom, lakier biały

Fabric colour / Farbe des Lampenschirms / Kolor tkaniny:
white / weiß / biały

CE IP 20 LED 9W 2700-3200K 230V 50Hz bulbs included

OTTO

OTTO W5 60

OTTO P5 50

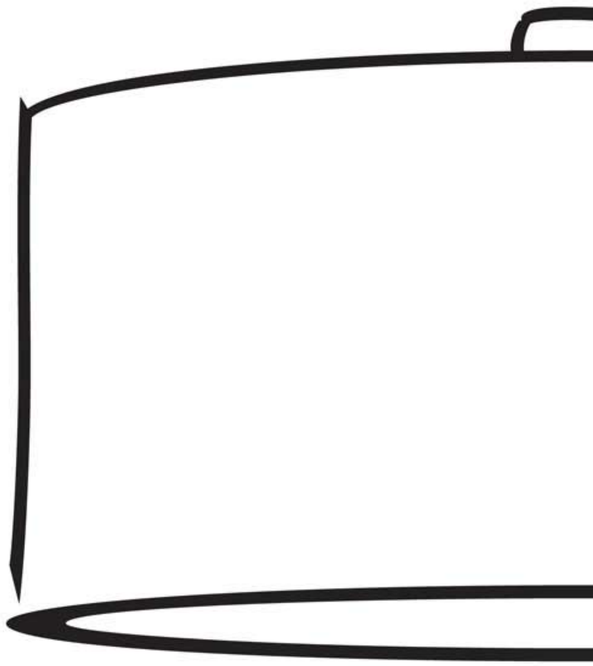

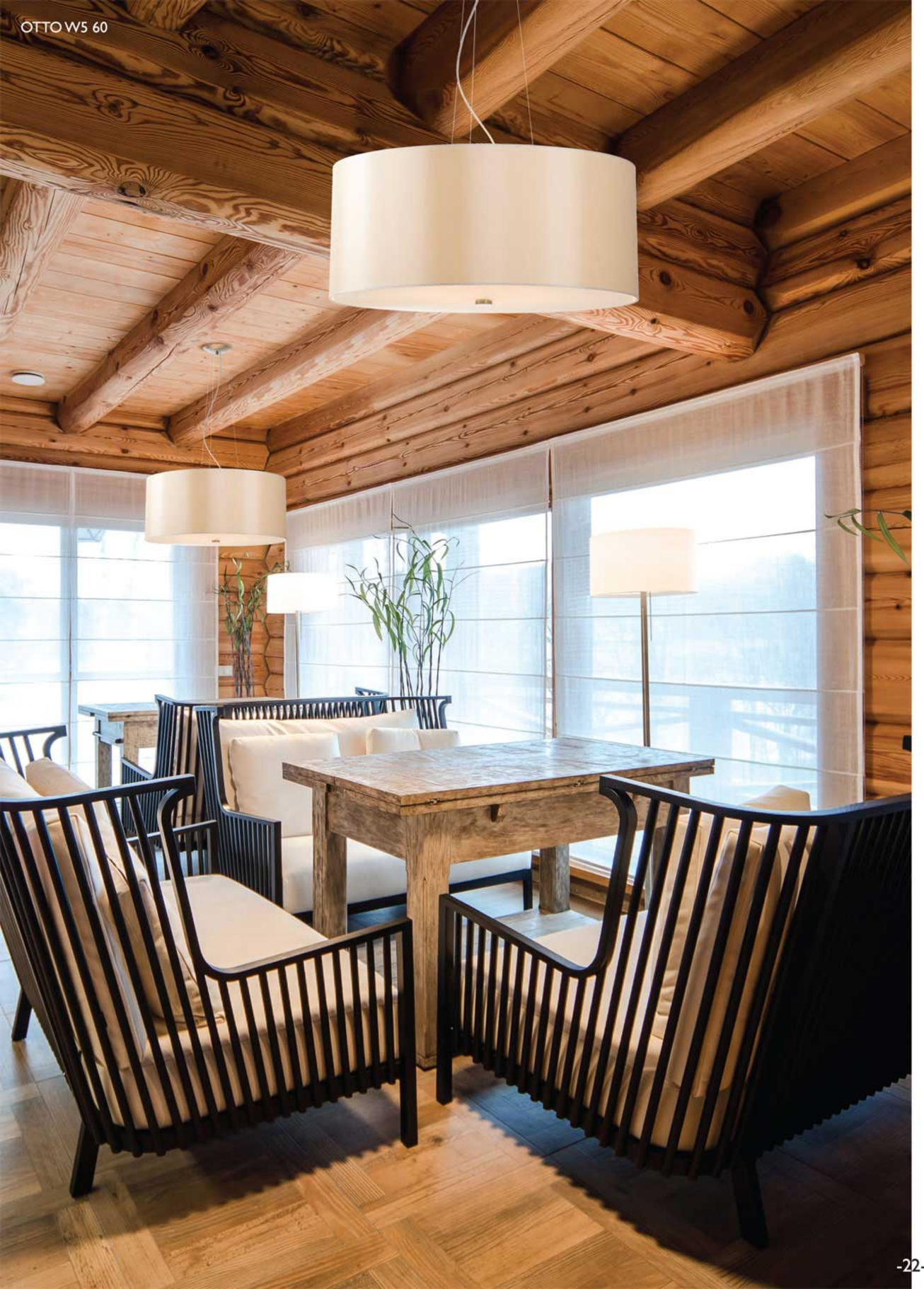

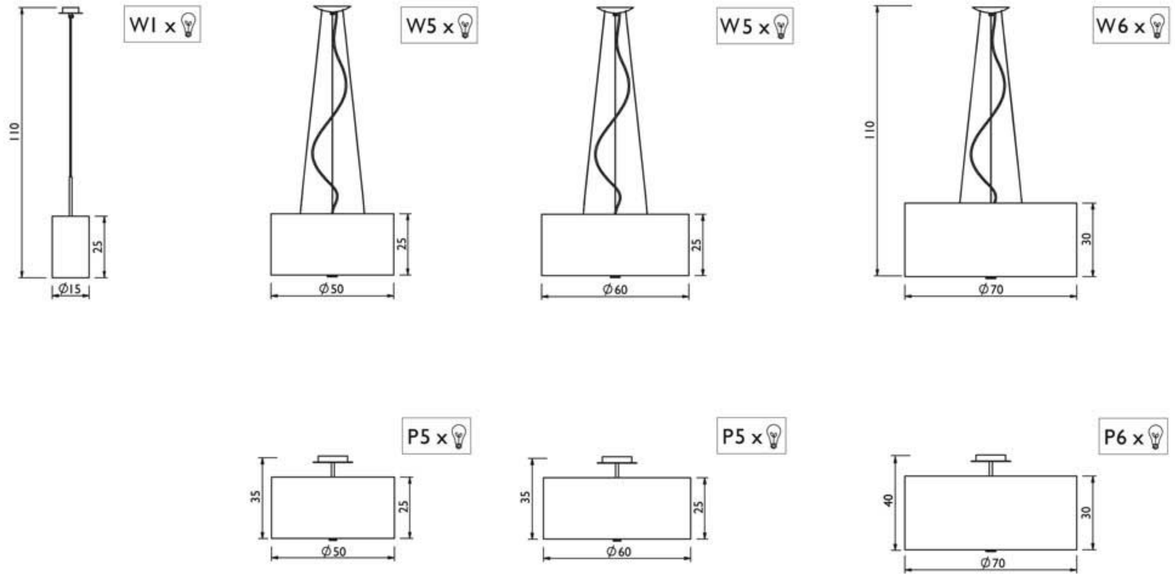

Finish / Ausführung / Wykończenie:
chrome, white lacquer, black lacquer, nickel /
Chrom, Lack weiß, Lack schwarz, Nickel /
chrom, lakier biały, lakier czarny, nikiel

Cabel colour / Kabelfarbe / Kolor kabla:
cables pattern / Musterkarte für Kabel / wzornik kabli

Shade colour / Farbe des Lampenschirms / Kolor abażura:
fabrics pattern / Musterkatalog für Lampenschirmstoffe / wzornik tkanin

CE | IP 20 | E27 | 60W | 23W | LED | 230V 50Hz

ROLLO

ROLLO MIX W3 45

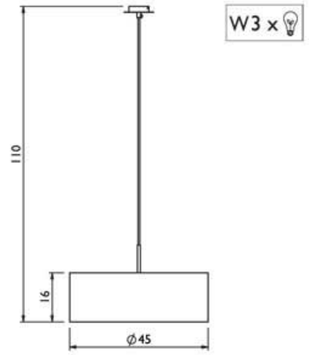

Finish / Ausführung / Wykończenie:
white lacquer, black lacquer, nickel (+), chrome (+) /
Lack weiß, Lack schwarz, Nickel (+), Chrom (+) /
lakier biały, lakier czarny, nikiel (+), chrom (+)

Cabel colour / Kabelfarbe / Kolor kabla:
cables pattern / Musterkarte für Kabel / wzornik kabli

Shade colour / Farbe des Lampenschirms / Kolor abażura:
PVC: white (6034.01), cream (finlin 772), pink (6034.15), purple (6034.27), blue (6034.10) /
PVC: weiß (6034.01), creme (finlin772), rosa (6034.15), lila (6034.27), blau (6034.10) /
PCV: biały (6034.01), ecru (finlin 772), różowy (6034.15), fioletowy (6034.27), niebieski (6034.10)

CE | IP 20 | E27 | 60W | 23W | LED | 230V 50Hz

SATURNO

SATURNO SLIM BIS 70 **NOWOŚĆ**

NOWOŚĆ SATURNO SLIM 90

SATURNO MIX L W5 50

SATURNO L 70

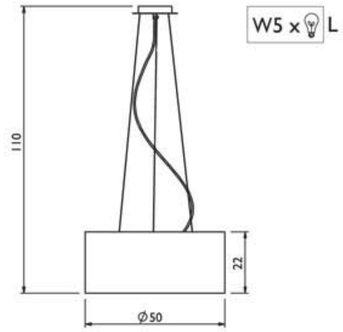

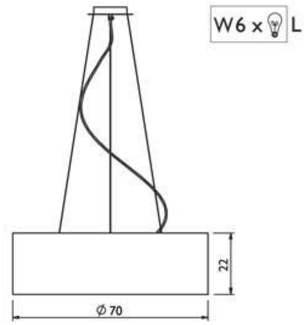

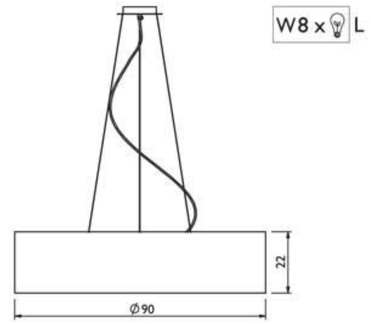

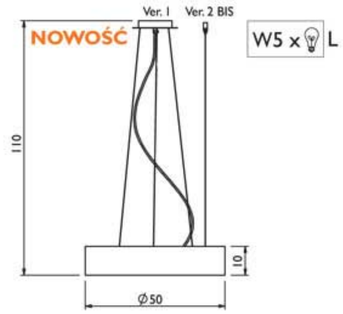

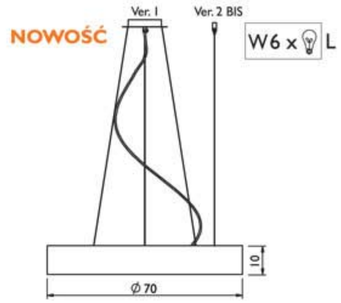

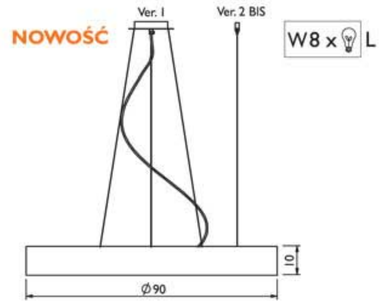

Finish / Ausführung / Wykończenie:
chrome, white lacquer, black lacquer, nickel /
Chrom, Lack weiß, Lack schwarz, Nickel /
chrom, lakier biały, lakier czarny, nikiel

Cabel colour / Kabelfarbe / Kolor kabla:
cables pattern / Musterkarte für Kabel / wzornik kabli

Shade colour / Farbe des Lampenschirms / Kolor abażura:
fabrics pattern / Musterkatalog für Lampenschirmstoffe / wzornik tkanin

CE | IP 20 | E27 | 60W | 23W | LED | 230V 50Hz

SKALA

SKALA W5 50

SKALA W6 90 MIX

SKALA W6 100 **NOWOŚĆ**

SKALA P5 50

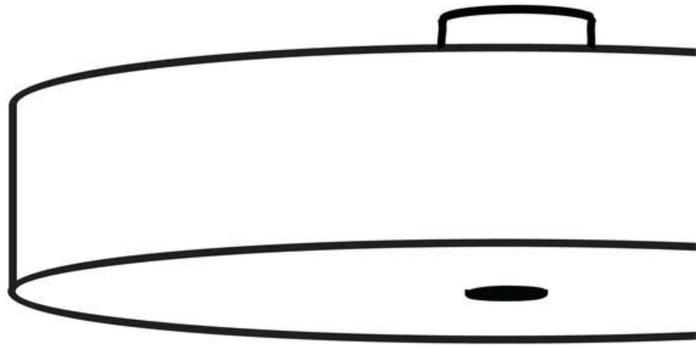

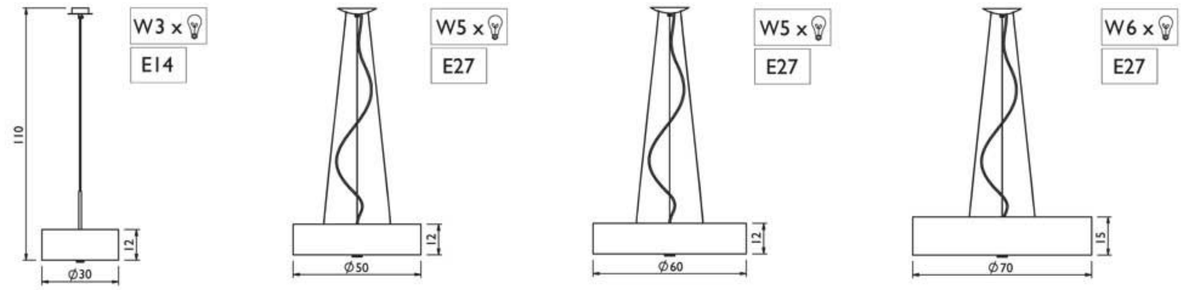

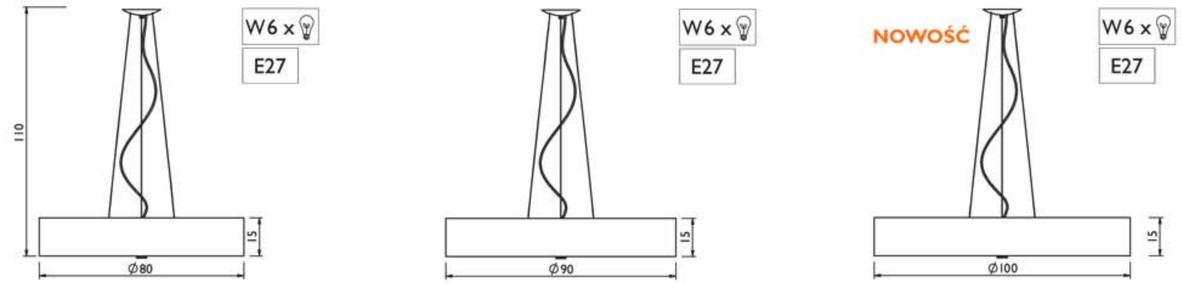

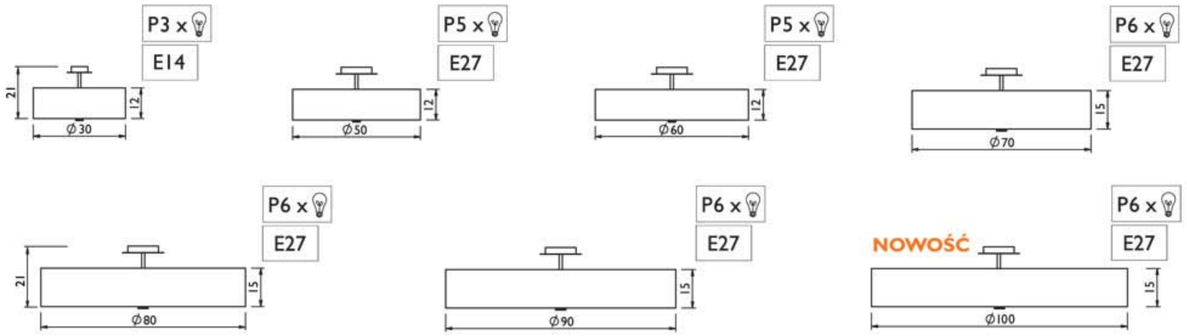

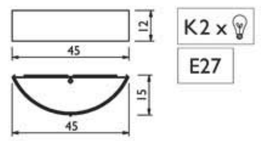

Finish / Ausführung / Wykończenie:
chrome, white lacquer, black lacquer, nickel /
Chrom, Lack weiß, Lack schwarz, Nickel /
chrom, lakier biały, lakier czarny, nikiel

Cabel colour / Kabelfarbe / Kolor kabla:
cables pattern / Musterkarte für Kabel / wzornik kabli

Shade colour / Farbe des Lampenschirms / Kolor abażura:
fabrics pattern / Musterkatalog für Lampenschirmstoffe / wzornik tkanin

CE | IP 20 | E27 60W 23W | E14 40W 9W | LED | 230V 50Hz

VEGA

VEGA W5 60

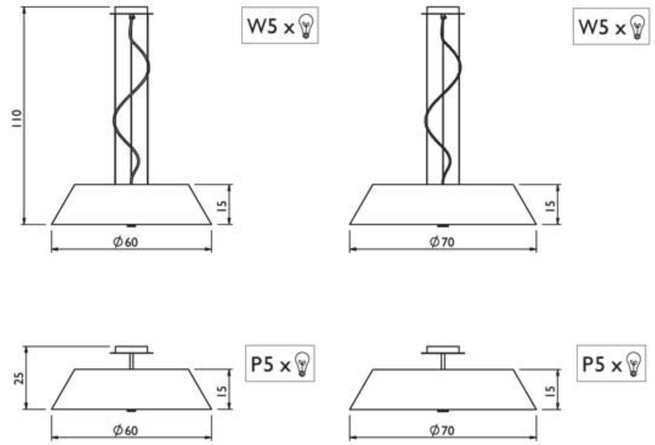

Finish / Ausführung / Wykończenie:
chrome, white lacquer, black lacquer, nickel /
Chrom, Lack weiß, Lack schwarz, Nickel /
chrom, lakier biały, lakier czarny, nikiel

Cabel colour / Kabelfarbe / Kolor kabla:
cables pattern / Musterkarte für Kabel / wzornik kabli

Shade colour / Farbe des Lampenschirms / Kolor abażura:
fabrics pattern / Musterkatalog für Lampenschirmstoffe / wzornik tkanin

CE | IP 20 | E27 | 60W | 23W | LED | 230V 50Hz

CABLE COLOURS / KABELFARBE / KOLORY KABLI

01

02

03

04

05

06

07

08

09

10

11

12

13

14

15

16

TRANSPARENT CABEL / KABEL TRANSPARENT / KABEL TRANSPARENTNY

00

2BM Design to marka lamp polskiego producenta, firmy **2BM Oświetlenie**.

Zajmujemy się oświetleniem od lat. Początkowo zdobywaliśmy swoje doświadczenie i wiedzę pracując w firmach oświetleniowych, zajmujących się sprzedażą, jak również produkcją oświetlenia. Dzięki własnej obserwacji i umiejętności wyciągania wniosków, postanowiliśmy stworzyć własną firmę, oferującą lampy dekoracyjne o określonej estetyce, wysokiej jakości oraz uniwersalności i ponadczasowości.

Małymi kroczkami przemy do przodu. Każdy dzień to nowe wyzwania i nowe pomysły na lampy. Chętnie słuchamy opinii naszych Klientów na temat oświetlenia, lamp, trendów oświetleniowych i gustów. Każda uwaga jest bezcenna. Zawsze staramy się sprostać wymaganiom i spełnić oczekiwania użytkowników naszych lamp. Robimy, co możemy, aby każdy dostał produkt na skalę swoich oczekiwań.

Wszystkie lampy wykonywane są estetycznie, z należytą starannością i zgodnie z normami bezpieczeństwa. Każda lampa tworzona jest z wysokiej klasy materiałów i komponentów. Stale poszerzany asortyment,a poszukiwanie nowych, ciekawych rozwiązań sprawia, że oferta zmienia się systematycznie.

Personalizacja opraw umożliwia dostosowanie lamp do indywidualnych potrzeb. Na zamówienie tworzone są lampy dedykowane do konkretnych wnętrz, dostosowywane do projektów lub tworzone od nowa (inwestycje hotelowe, inwestycje publiczne, inwestycje typu centra handlowe, inwestycje sieci sklepów).

2BM Oświetlenie
ul. Mławska 8
03-113 Warszawa

tel.: 22 213 89 91
tel.2: 22 465 91 92
e-mail: biuro@2bm.pl

www.2bmdesign.com
www.2bm.pl

2BM DESIGN

we love light